Монтажные позиции / Mounting positions / Einbaulage / Position de montage / Posiciyn de montaje

PB	B8	B3	B6	B7	V5	V6
PA	B8	B3	B6	B7	V5	V6
PV	B8	B3	B6	B7	V5	V6
FC, FL	B8	B3	B6	B7	V5	V6
FB	B8	B3	B6	B7	V5	V6

Рекомендуется для продолжительного режима работы Advised for continuous applications Empfohlene Daueranwendung Conseillй pour applications continue Aconsejado para aplicaciones continuas	Рекомендуется для кратковременного режима Advised for intermittent applications Empfohlene unterbrochene Anwendung Conseillй pour applications intermittant Aconsejado para aplicaciones intermitentes

Типоразмеры **030-085** поставляются залитыми синтетической смазкой на весь срок службы для монтажных позиций B3-B6-B7- B8, обслуживание не требуется.
Для монтажных позиций V5 - V6 проконсультируйтесь с поставщиком. **Редуктор 110 поставляется без смазки.**

Units **030** to **085** are supplied with synthetic oil, providing "long life" lubrication, for maunting positions B3-B6-B7-B8 and maintenance is not necessary.
For V5-V6 please contact us.
The type 110 is supplied without lubrication.

Die Getriebe Typ **030-085** werden mit permanenter Schmierung geliefert und brauchen keine Wartung.
Schmierung ist fьr Montage B3-B6-B7-B8, fьr V5-V6 bitte wenden Sie sich an uns.
Die Getriebe 110 werden ohne Schmierstoff geliefert.

Les rйducers type **030-085** sont lubrifiйs a l'huile synthйtique иour une lubrification permanente pour B3-B6-B7-B8 et ne demandent aucun entretien.
Pour fixation V5-V6 S.V.P. nous contacter.
Les rйducteurs type 110 sont fournis sans huile.

Los reductores tipo **030-085** se lubrican por aceite sintйtico para lubricaciyn permanente para montaje B3-B6-B7-B8 y no requiren mantenimiento alguna.
Para V5-V6 consultarnos.
Los reductores 110 se suministran sin lubricante.

	AGIP	KLUBER	SHELL	MOBIL
030÷110	Tellium VSF 320	Syntheso D220 EP	Tivela Oil WB	Glygoyl 30 SHC 630

	030	045	050	063	63A	085	110*
к-во масла	0.06 л	0.09 л	0.18 л	0.40 л	0.400 л	1.2 л	2.0/1.5 л

*** Смотри пробку уровня масла/ See oil level plug / Цlschauglas / S'en tenir au voyant de niveau / Llenar hasta el indicador**

www.redukto-mex.ru

Монтажные позиции / Mounting positions / Einbaulage / Position de montage / Posiciyn de montaje

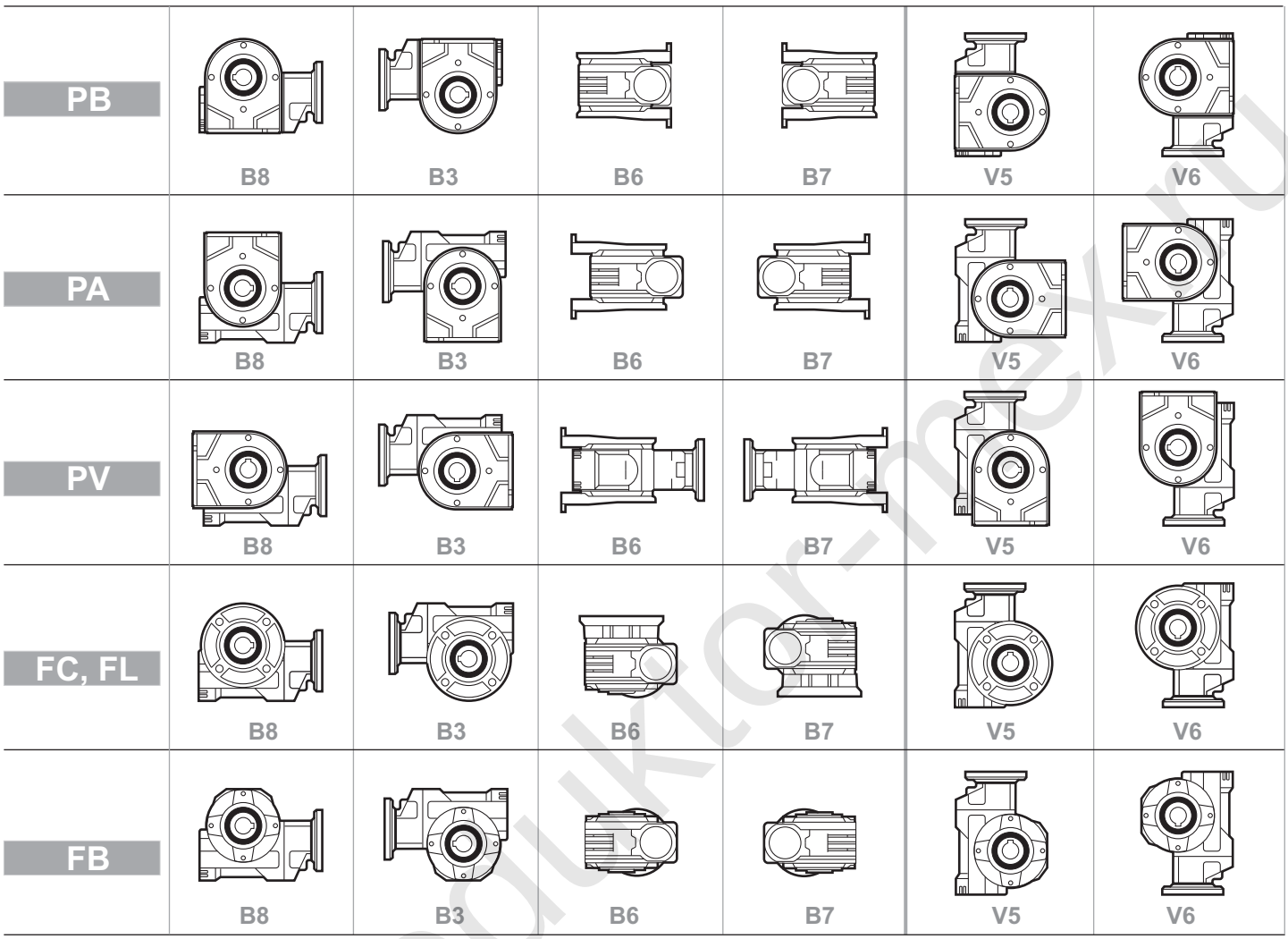

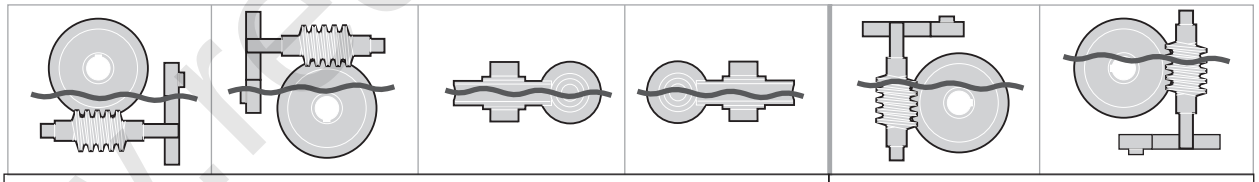

Рекомендуется для продолжительного режима работы Advised for continuous applications Empfohlene Daueranwendung Conseillй pour applications continue Aconsejado para aplicaciones continuas	Рекомендуется для кратковременного режима Advised for intermittent applications Empfohlene unterbrochene Anwendung Conseillй pour applications intermittant Aconsejado para aplicaciones intermitentes

Типоразмеры **P45-P85** поставляются залитыми синтетической смазкой на весь срок службы для монтажных позиций B3-B6-B7- B8, обслуживание не требуется.
Для монтажных позиций V5 - V6 проконсультируйтесь с поставщиком. **Редуктор 110 поставляется без смазки.**

Units **P45** to **P85** are supplied with synthetic oil, providing "long life" lubrication, for maunting positions B3-B6-B7-B8 and maintenance is not necessary.
For V5-V6 please contact us.
The type 110 is supplied without lubrication.

Die Getriebe Typ **P45-P85** werden mit permanenter Schmierung geliefert und brauchen keine Wartung.
Schmierung ist fьr Montage B3-B6-B7-B8, fьr V5-V6 bitte wenden Sie sich an uns.
Die Getriebe 110 werden ohne Schmierstoff geliefert.

Les rйducers type **P45-P85** sont lubrifiйs a l'huile synthйtique иour une lubrification permanente pour B3-B6-B7-B8 et ne demandent aucun entretien.
Pour fixation V5-V6 S.V.P. nous contacter.
Les rйducteurs type 110 sont fournis sans huile.

Los reductores tipo **P45-P85** se lubrican por aceite sintйtico para lubricaciyn permanente para montaje B3-B6-B7-B8 y no requiren mantenimiento alguna.
Para V5-V6 consultarnos.
Los reductores 110 se suministran sin lubricante.

	AGIP	KLUBER	SHELL	MOBIL
P45÷P10	Tellium VSF 320	Syntheso D220 EP	Tivela Oil WB	Glygoyl 30 SHC 630

	P45		P50		P63		P6A		P85		P10*
	A	B	A	B	A	B	A	B	A	B	см. стр. 19 See page 19
к-во масла	0.09 л	0.04 л	0.18 л	0.04 л	0.40 л	0.08 л	0.40 л	0.08 л	1.2 л	0.14 л	

*** Смотри пробку уровня масла / See oil level plug / Цlschauglas / S'en tenir au voyant de niveau / Llenar hasta el indicador**

www.reduktor-mex.ru

Монтажные позиции / Mounting positions / Einbaulage / Position de montage / Posiciyn de montaje

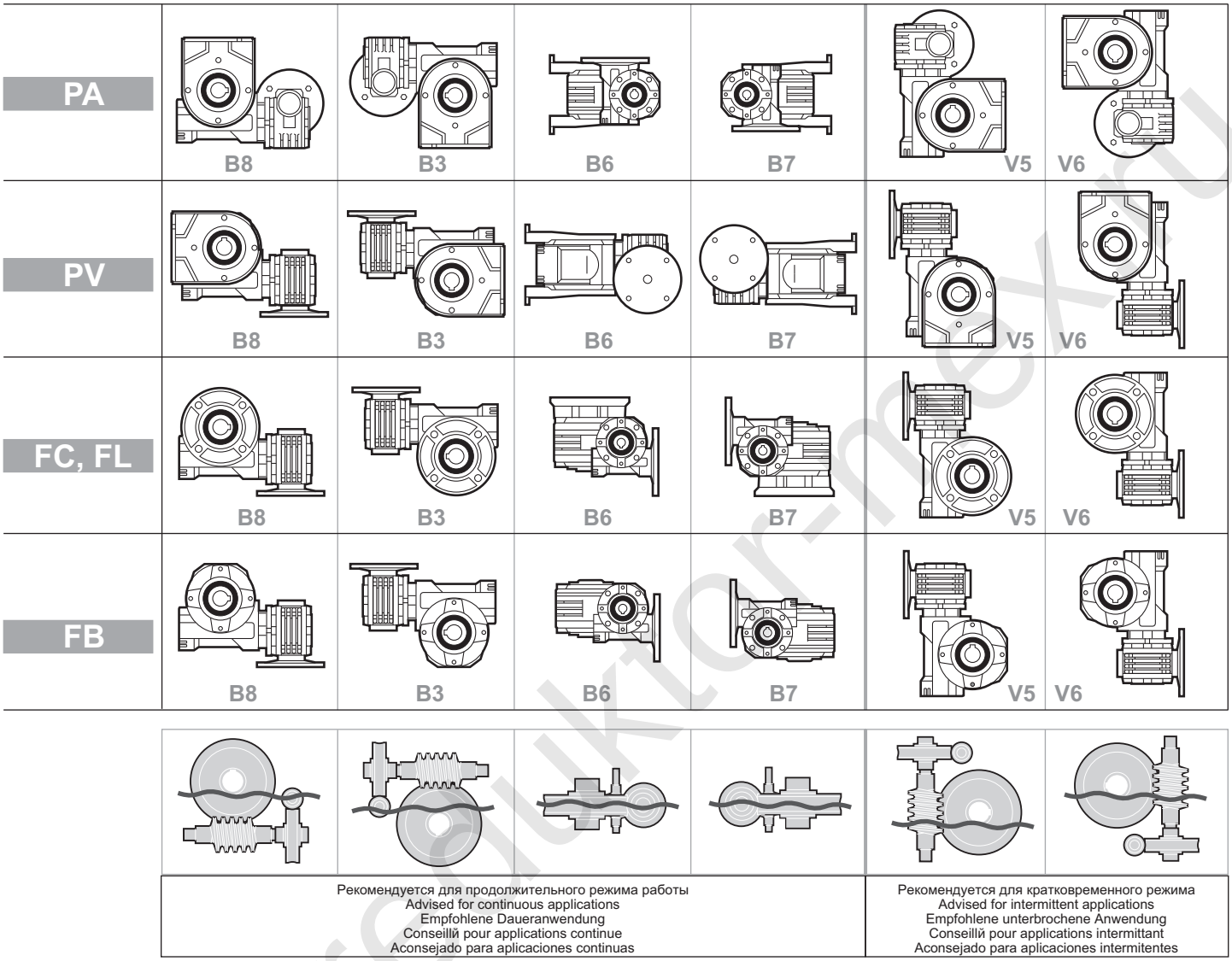

Рекомендуется для продолжительного режима работы Advised for continuous applications Empfohlene Daueranwendung Conseillй pour applications continue Aconsejado para aplicaciones continuas	Рекомендуется для кратковременного режима Advised for intermittent applications Empfohlene unterbrochene Anwendung Conseillй pour applications intermittant Aconsejado para aplicaciones intermitentes

Типоразмеры **453-854** поставляются залитыми синтетической смазкой на весь срок службы для монтажных позиций B3-B6-B7- B8, обслуживание не требуется.
Для монтажных позиций V5 - V6 проконсультируйтесь с поставщиком. **Редуктор 110 поставляется без смазки.**

Units **453** to **854** are supplied with synthetic oil, providing "long life" lubrication, for maunting positions B3-B6-B7-B8 and maintenance is not necessary.
For V5-V6 please contact us.
The type 110 is supplied without lubrication.

Die Getriebe Typ **453-854** werden mit permanenter Schmierung geliefert und brauchen keine Wartung.
Schmierung ist fьr Montage B3-B6-B7-B8, fьr V5-V6 bitte wenden Sie sich an uns.
Die Getriebe 110 werden ohne Schmierstoff geliefert.

Les rйducers type **453-854** sont lubrifiйs a l'huile synthйtique иour une lubrification permanente pour B3-B6-B7-B8 et ne demandent aucun entretien.
Pour fixation V5-V6 S.V.P. nous contacter.
Les rйducteurs type 110 sont fournis sans huile.

Los reductores tipo **453-854** se lubrican por aceite sintйtico para lubricaciyn permanente para montaje B3-B6-B7-B8 y no requiren mantenimiento alguna.
Para V5-V6 consultarnos.
Los reductores 110 se suministran sin lubricante.

	AGIP	KLUBER	SHELL	MOBIL
453÷115	Tellium VSF 320	Syntheso D220 EP	Tivela Oil WB	Glygoyl 30 SHC 630

	453	503	633-6A3	634-6A4	854	115
	045+030	050+030	063 / 63A+030	063 / 63A+045	085+045	110*+050
к-во масла	0.09 / 0.06 л	0.18 / 0.06 л	0.40 / 0.06 л	0.40 / 0.09 л	1.2 / 0.09 л	2.0-1.5 / 0.18 л

*** Смотри пробку уровня масла / See oil level plug / Цlschauglas / S'en tenir au voyant de niveau / Llenar hasta el indicador**

www.redukt-or-mexr.ru